# Conector Universal 40x40

## Código:
## CUN40

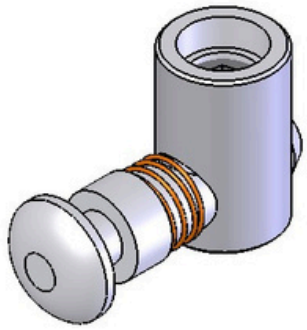

Escala:
1 : 1

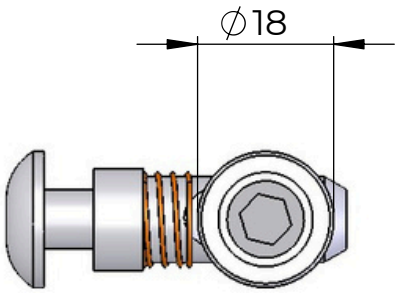


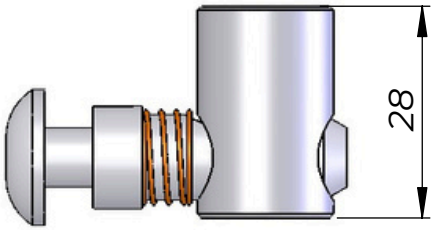


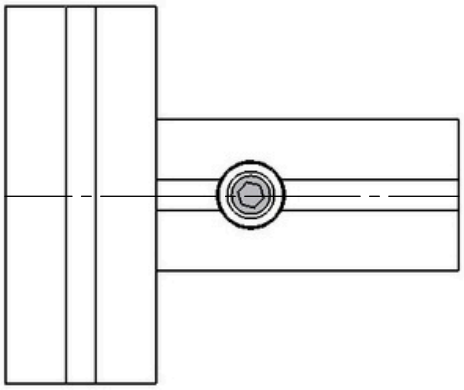

Aplicação
Escala:
1 : 2

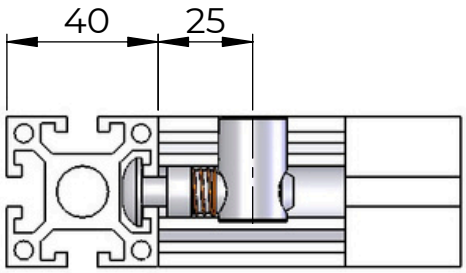


Aplicação
Escala:
1 : 2

Escala:
1 : 1

| | | |
|---|---|---|
| Material:<br>Aço | Dimensões:<br>Conjunto | Peso:<br>65 |
| Tratamento térmico / Dureza: | Tratamento Superficial:<br>Zincado | |
| Site:<br>www.abg.ind.br | Telefone Celular:<br>(41) 9 8532 - 4669 | E-mail:<br>info@abg.ind.br |

ABG
PERFIS DE ALUMÍNIO

*Este desenho é propriedade exclusiva da ABG, não é permitida reprodução ou difusão sem autorização por escrito.*